ITrack H1核心模块

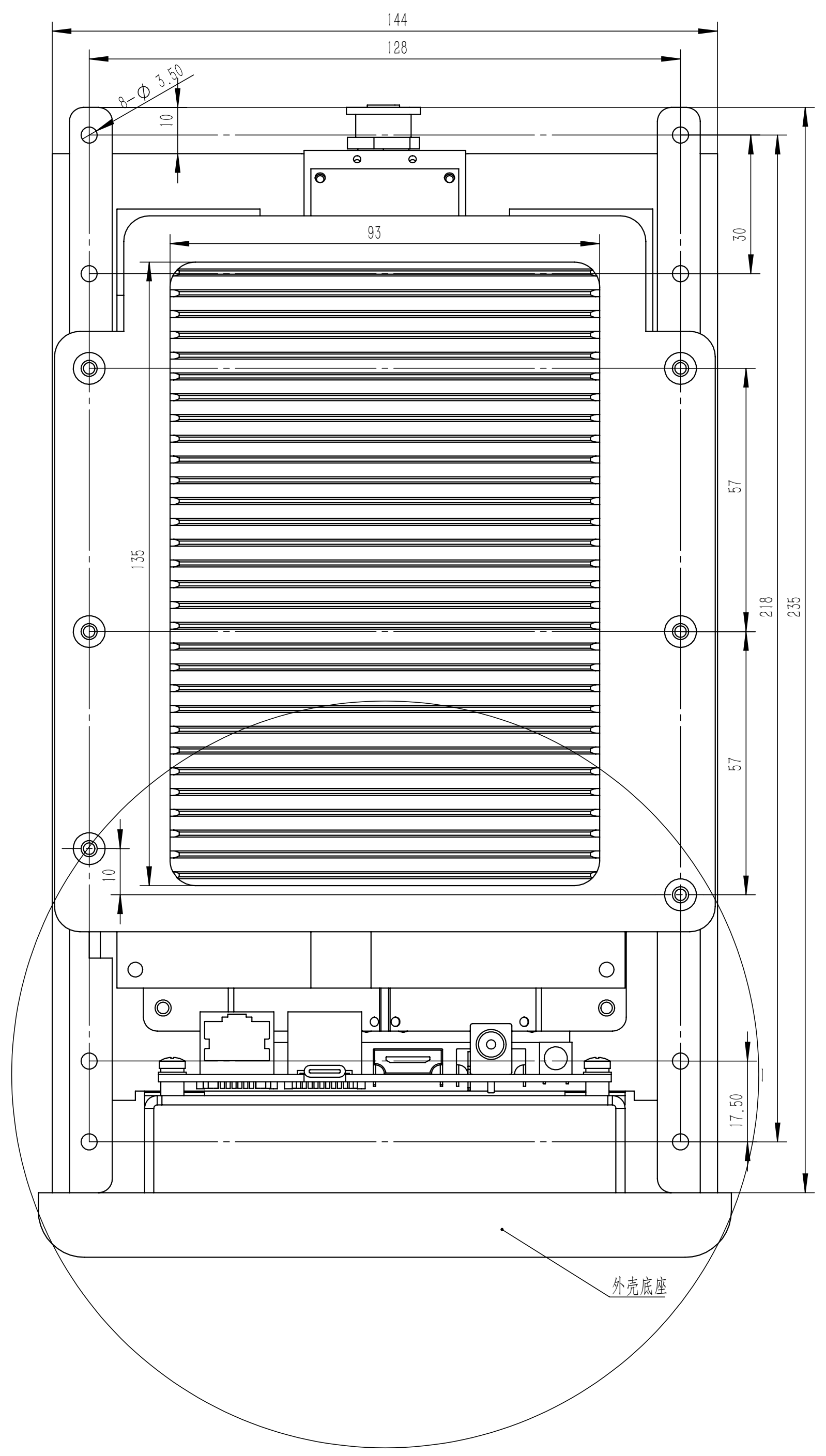
144
128
8-Φ 3.50
10
93
30
135
57
218
235
57
10
17.50
外壳底座

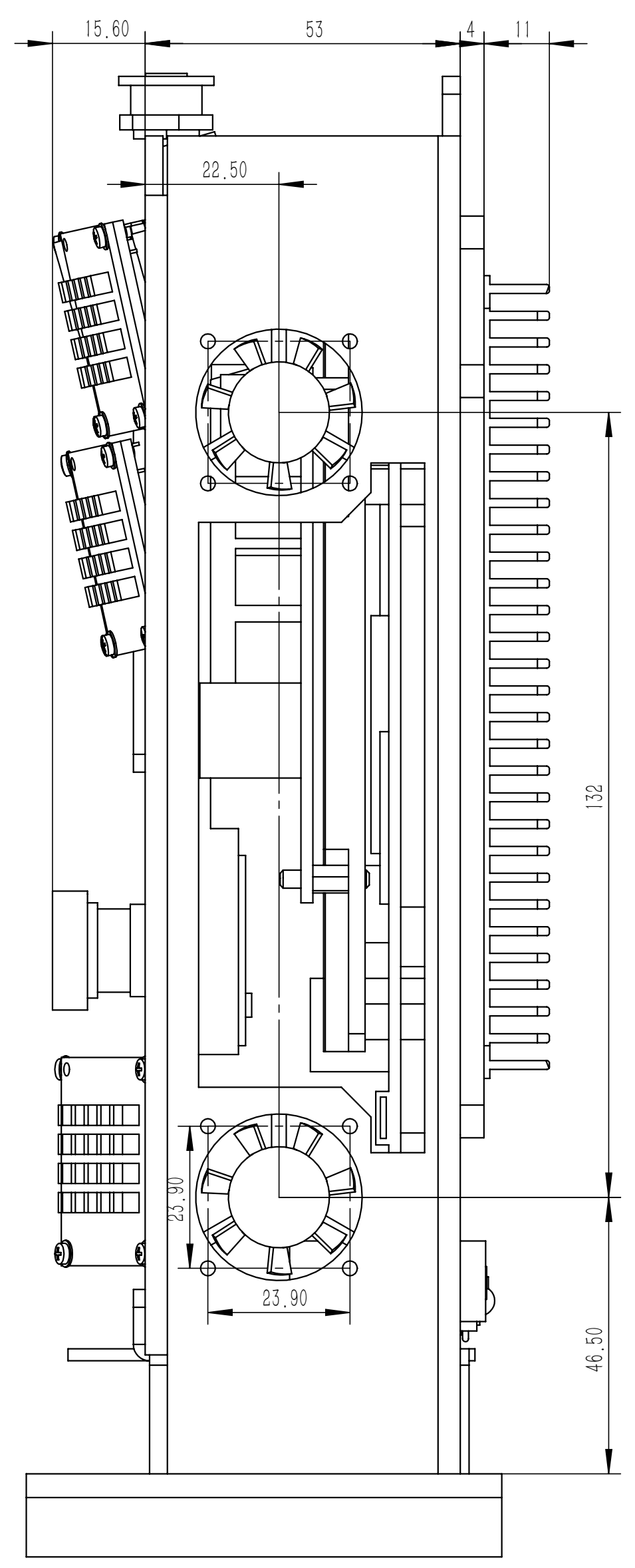
15.60
53
4
11
22.50
132
23.90
23.90
46.50

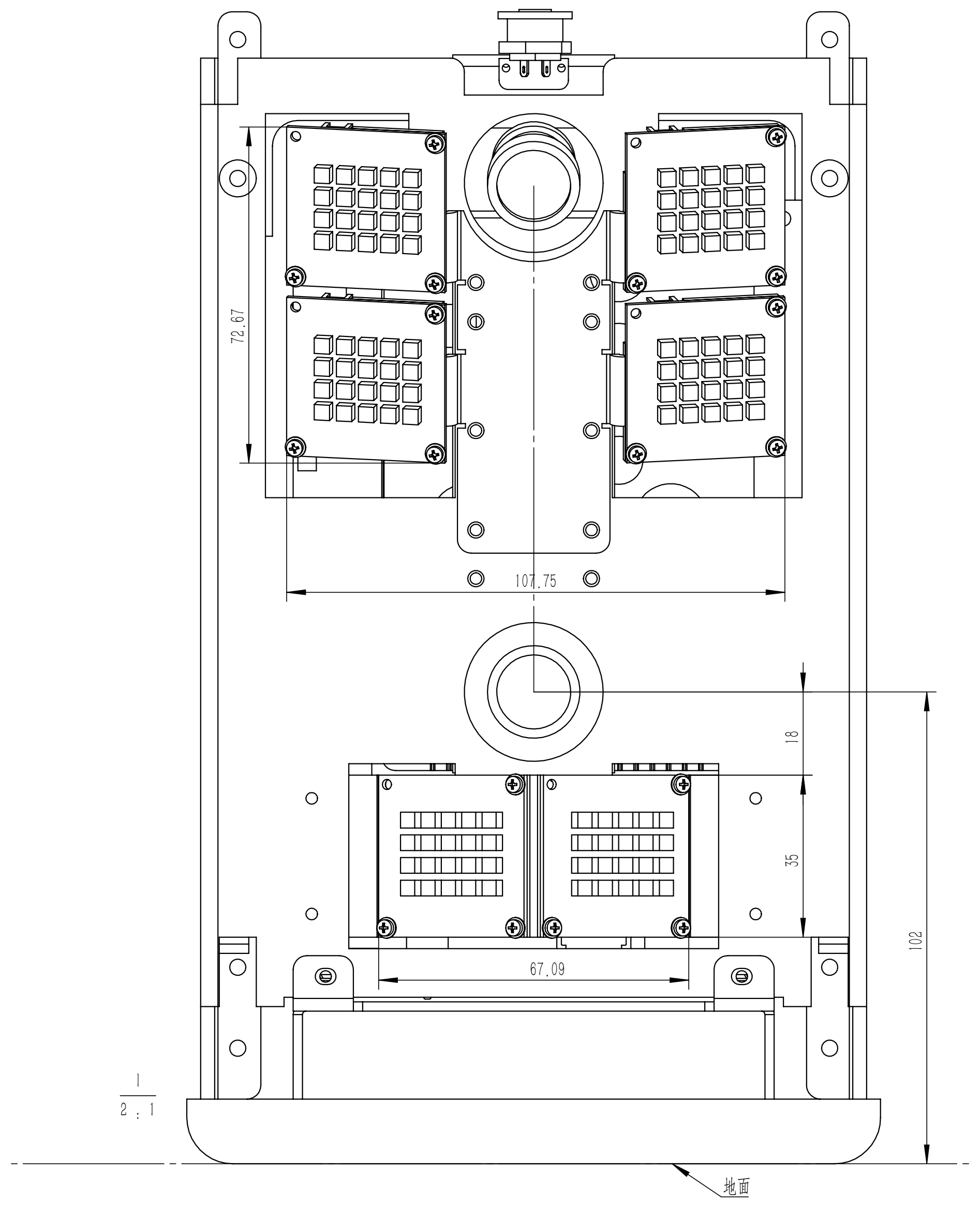
72.67
107.75
18
35
67.09
102
I
2 : 1
地面

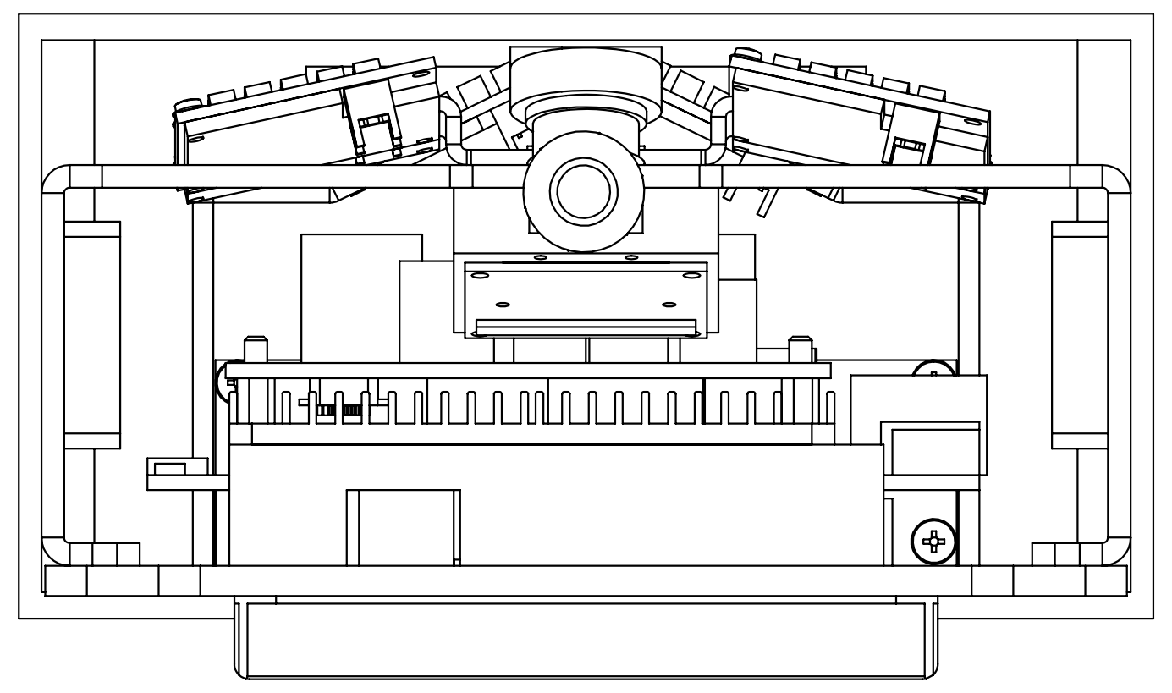

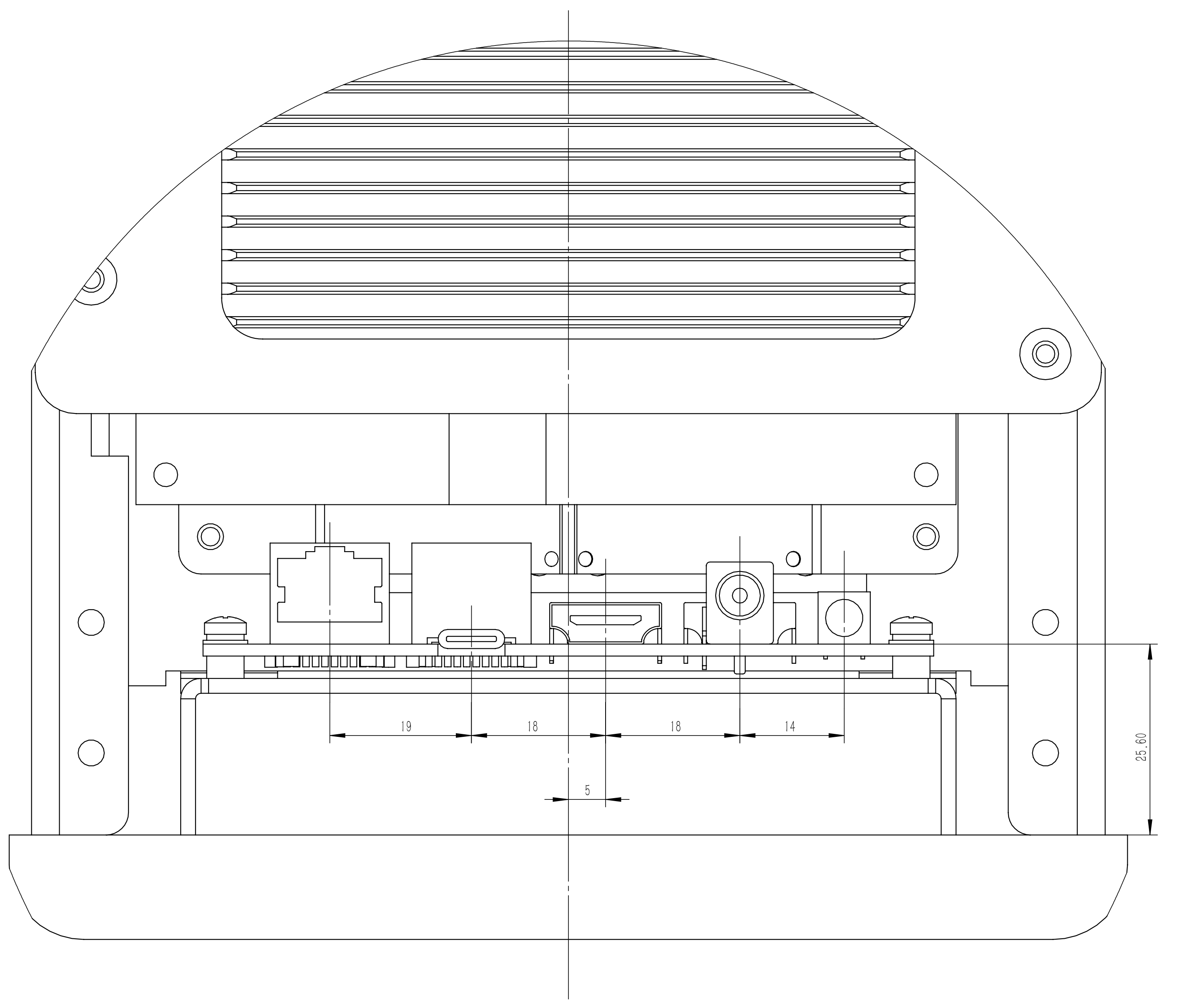
19
18
18
14
5
25.60

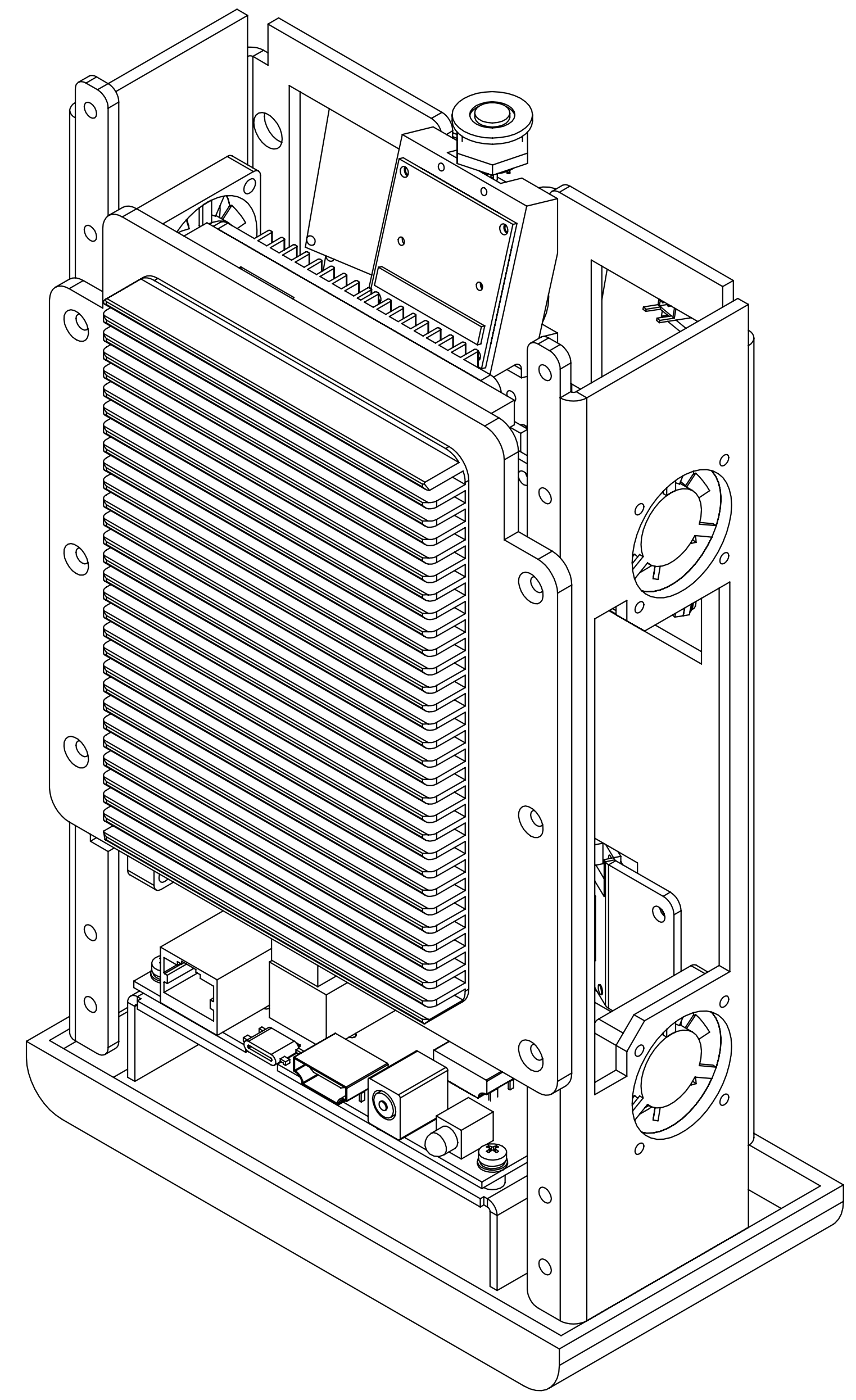

标记	处数	分区	更改文件号	签名	年 月 日
设计	盛平		标准化		
校核			工艺		
主管设计			审核		
			批准		

阶 段 标 记	重量	比例
	585	1:1
共 1 张 第 1 张	版本	替代

上海嵌润信息科技有限公司

ITrack H1核心模块

E:\盛平1\张作帅项目\韩ITrack（小）\韩ITrack（小）图纸整理\

零 件 代 号

借(通)用件登记

描 图

描 校

旧底图总号

底 图 总 号

签 字

日 期